K2 折脚金具

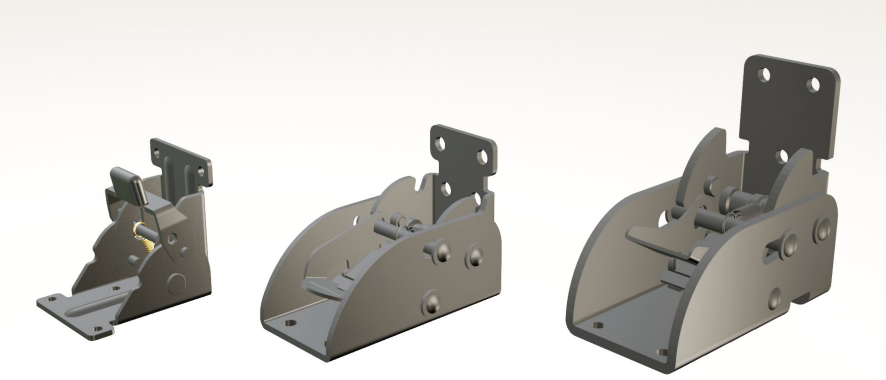

B205 KTL本体

B213-A 本体

開発中

B214-A本体

開発中

- ●テーブル脚を１本ずつ折畳、ロックする金物です。
- ●レバー操作により簡単に折畳操作が可能です。
- ●テーブル使用時、収納時共に脚をロックします。

＊B205 KTL のみ収納時は簡易ロック

- ●B213-A 本体と B214-A 本体はロック解除時にレバーを押す動作と脚を立てる、又は畳む動作を別けて行う事が出来る安全設計です。
- ●面付での取付の為、天板、脚への堀込加工は必要有りません。
- ●仕上／ B205 KTL　黒亜鉛メッキ / クロメート
  - B213-A　黒焼付塗装
  - B214-A　黒焼付塗装
- ●材質／鋼

テーブル使用時

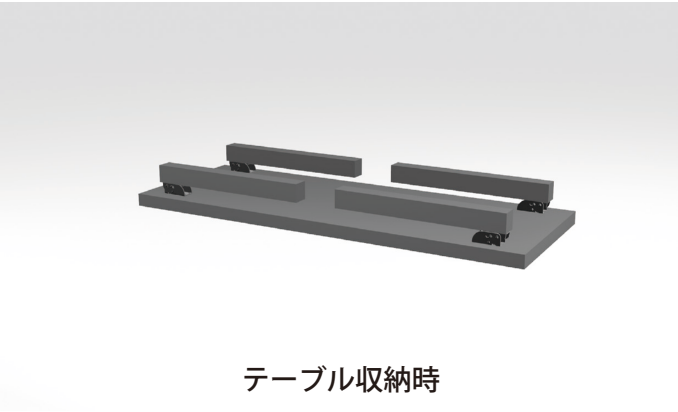

テーブル収納時

B205　KTL　本体 テーブル高さ：～H300㎜ 使用時：ロック機構付 収納時：簡易ロック機構付 推奨ネジ：Φ3.5：ナベ、丸頭（トラス不可）	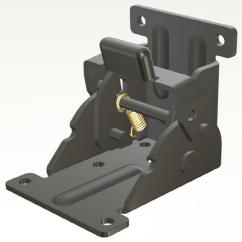	
B213-A　本体　PAT.P テーブル高さ：～H500㎜ 使用時：ロック機構付 収納時：ロック機構付 推奨ネジ：Φ6.0：ナベ、トラス		
B214-A　本体　PAT.P テーブル高さ：～H700㎜ 使用時：ロック機構付 収納時：ロック機構付 推奨ネジ：φ6.0：ナベ、トラス		

B205 KTL 本体

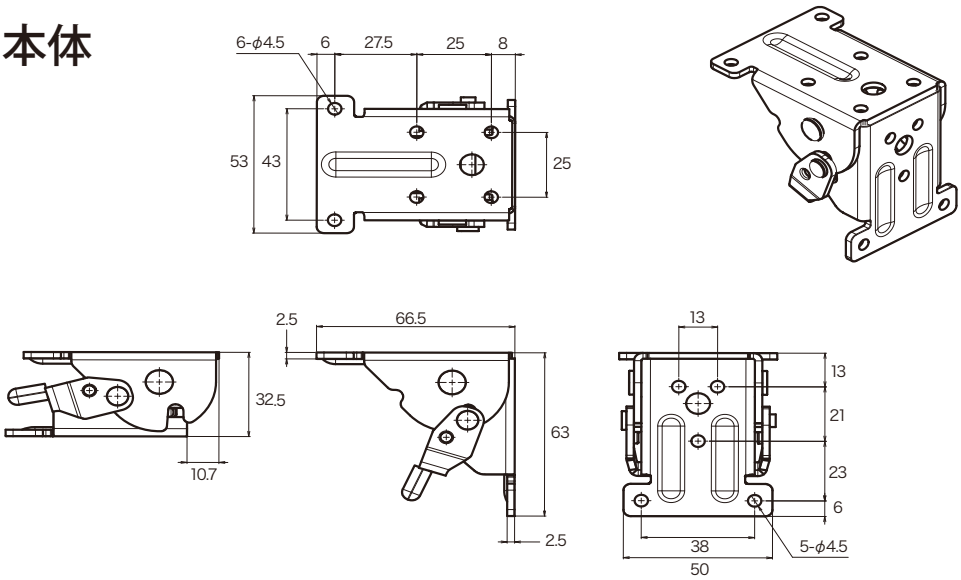

B213-A 本体

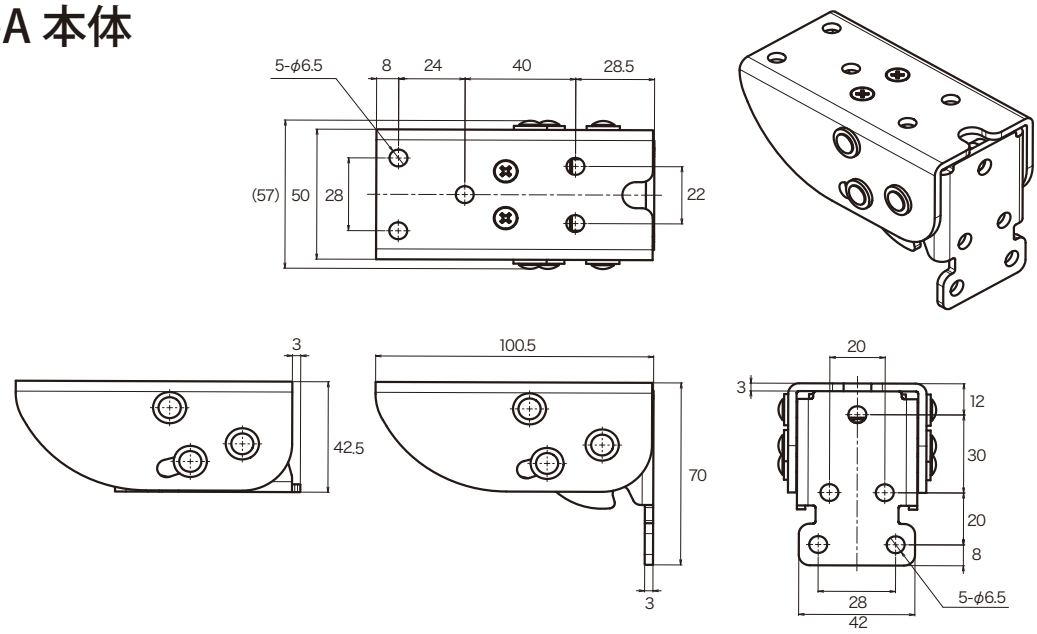

B214-A 本体

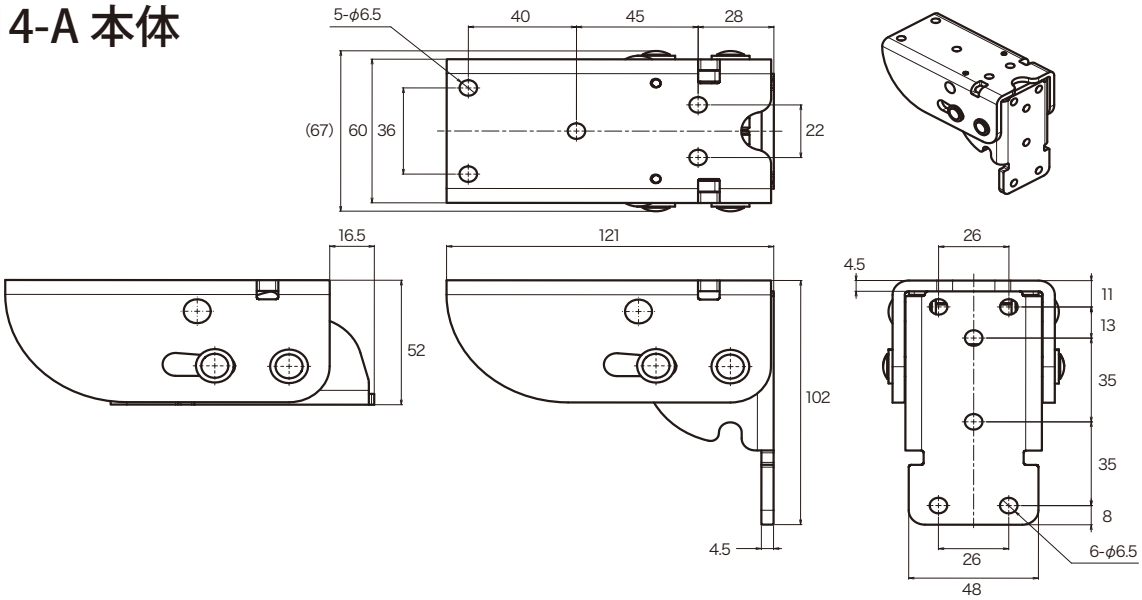

新しいものは、いつもここから
株式会社コジマ
KOJIMA METAL FITTING CORPORATION
http://www.kojima-mf.co.jp　kanamono@kojima-mf.co.jp

本　社　〒111-0041　東京都台東区元浅草3-4-1
Tel.03-3843-3141（代表）　Fax.03-3843-3144

春日部営業所　〒344-0062　埼玉県春日部市粕壁東1-26-20
Tel.048-760-3881（代表）　Fax.048-760-3883