F219　ステンレス重量ガラス用調整ヒンジ(壁取付タイプ)

鏡面

ヘアーライン

マットブラック

カッパー　※受注生産品

ゴールド　※受注生産品

- ●材質／ステンレス鋼（SUS-304）
- ●仕上／鏡面／ヘアーライン／マットブラック
- ●対応ガラス厚／ 8～12mm
- ●対応ガラス扉幅 800mm まで（※使用条件により異なります）
- ●許容荷重／ 40kg（蝶番 2 個使用時）
- ●付属部品／パッキン（1mm ／ 2mm ／厚）：各 2 個・側面パッキン：1 個
  取付用皿ネジ（M5/L=12）：3 個・六角レンチ（大小 2 種類）

※皿頭タッピングネジがご入用の際はお問い合わせ下さい。（別売）

仕様・特徴

●片開き扉用

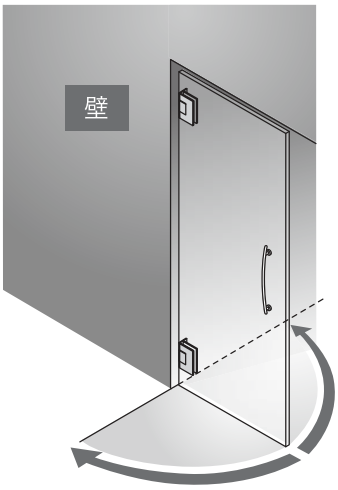

【手前開き】か【奥開き】か、
どちらかの仕様でご使用下さい。

◐片開き扉の90°開き方向を確定します。
【手前開き】手前方向に90°開き仕様
【奥開き】奥行き方向に90°開き仕様

●戸先の位置合わせ

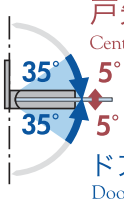

戸先位置各5°調整機能
Center position can be adjusted by 5° to each side.

ドア35°時に自閉
Door closes automatically at an angle of 35°.

扉を吊ったまま戸先を閉まり方向へ各5°
角度調整ができます。35°時の自閉機能付き。

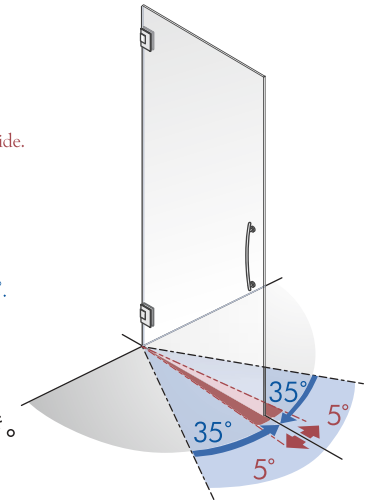

F219用スペーサー(別売り)

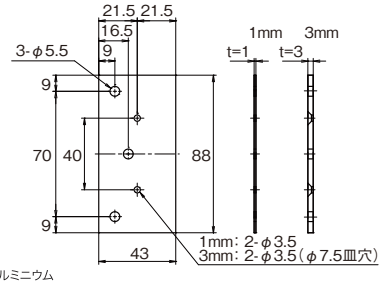

材質:アルミニウム
サイズ:3mm厚／1mm厚

調整方法

●戸先各5°調整機能（ガラス吊り込み時）

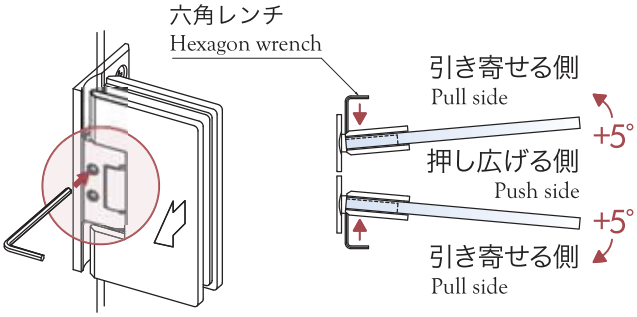

六角レンチでヒンジの止ネジを回す事で、戸先角度が
片側に最大約5°の調整ができます。

寸 法 図

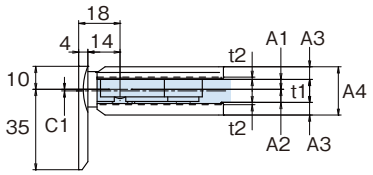

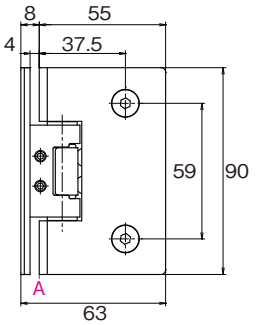

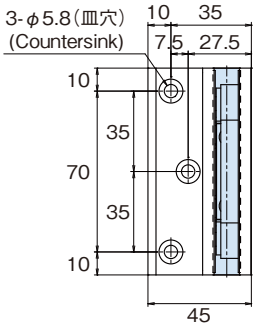

寸法表

取付ガラス厚	A1	A2	A3	A4	C1	t1	t2
ガラス厚：8mm	3.3	4.7	6.5	21	0.7	8	2
ガラス厚：10mm	4.3	5.7	5.5			10	1
ガラス厚：12mm		7.7		23	1.7	12	

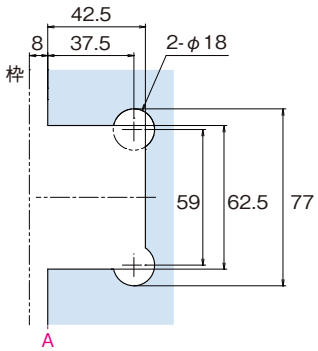

ガラスカット寸法：
クリアランス8mmの場合（枠・ガラスドア）
Cutout : clearance 8mm

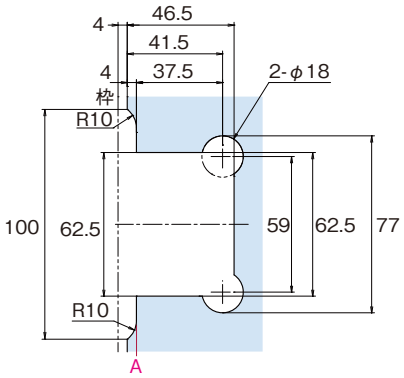

ガラスカット寸法：
クリアランス4mmの場合（枠・ガラスドア）
Cutout : clearance 4mm

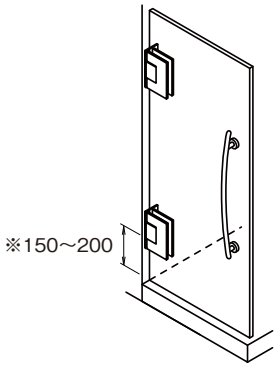

※参考ヒンジ取付位置範囲
（ガラス上・下端からヒンジ中心までの距離）

F219用下地金具

F219用下地金具使用時

前面からの締め込み

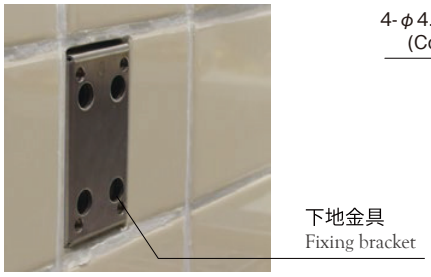

タイルや石張りの壁面への施工の際にガラスヒンジの取り付けをサポートします。壁下地に取り付け、タイルや石張り等の面までガラスヒンジ取り付け面を持ち出すことができます。

●材質／ステンレス鋼（SUS-304）＋冷間圧延鋼板（SPCC）
●仕上／ヘアーライン＋三価クロメート
●付属部品／ドリルネジ：4個

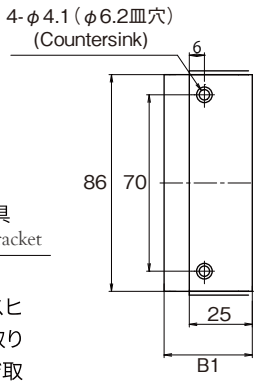

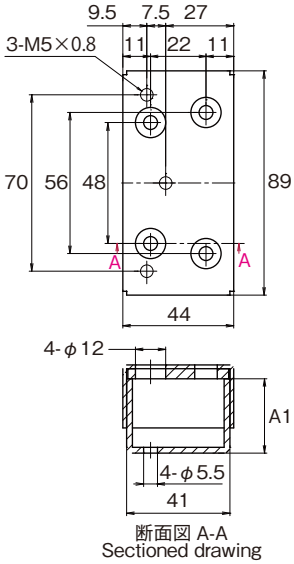

寸法表

F219用下地金具	A1	A2
25mm	19.5	25（25～33）
35mm	29.5	35（35～43）

新しいものは、いつもここから
株式会社コジマ
KOJIMA METAL FITTING CORPORATION
http://www.kojima-mf.co.jp/ kanamono@kojima-mf.co.jp

本 社 〒111-0041 東京都台東区元浅草3-4-1
Tel.03-3843-3141（代表） Fax.03-3843-3144

春日部営業所 〒344-0062 埼玉県春日部市粕壁東1-26-20
Tel.048-760-3881（代表） Fax.048-760-3883