N522　ケーブルトレイ

N522-160×300

N522-200×400

●ケーブルを管理・整理することができます。
●テーブル天板裏に取付けます。
●材質／鋼
●仕上／黒焼付塗装

仕様寸法　　単位：mm

品　番	L	深さ	入数
N522-160×300	300	110	30
N522-200×400	400	100	

N522-160×300　取付例

N522-200×400　取付例

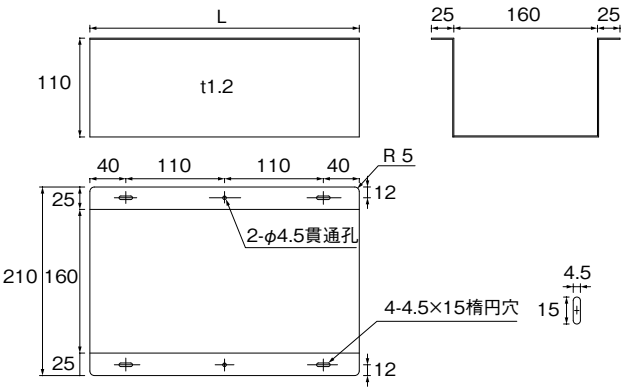

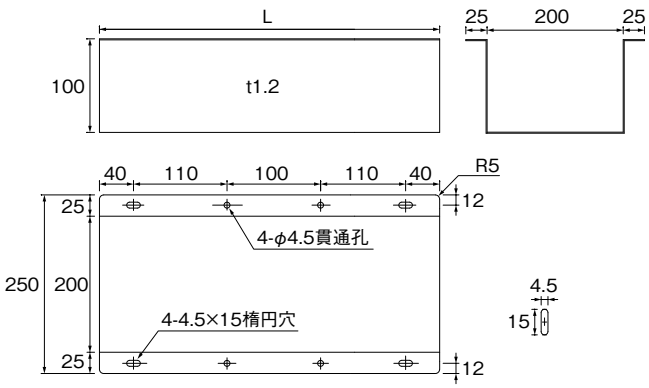

新しいものは、いつもここから
株式会社コジマ
KOJIMA METAL FITTING CORPORATION
http://www.kojima-mf.co.jp　kanamono@kojima-mf.co.jp

本　社　〒111-0041　東京都台東区元浅草3-4-1
Tel.03-3843-3141（代表）　Fax.03-3843-3144

春日部営業所　〒344-0062　埼玉県春日部市粕壁東1-26-20
Tel.048-760-3881（代表）　Fax.048-760-3883